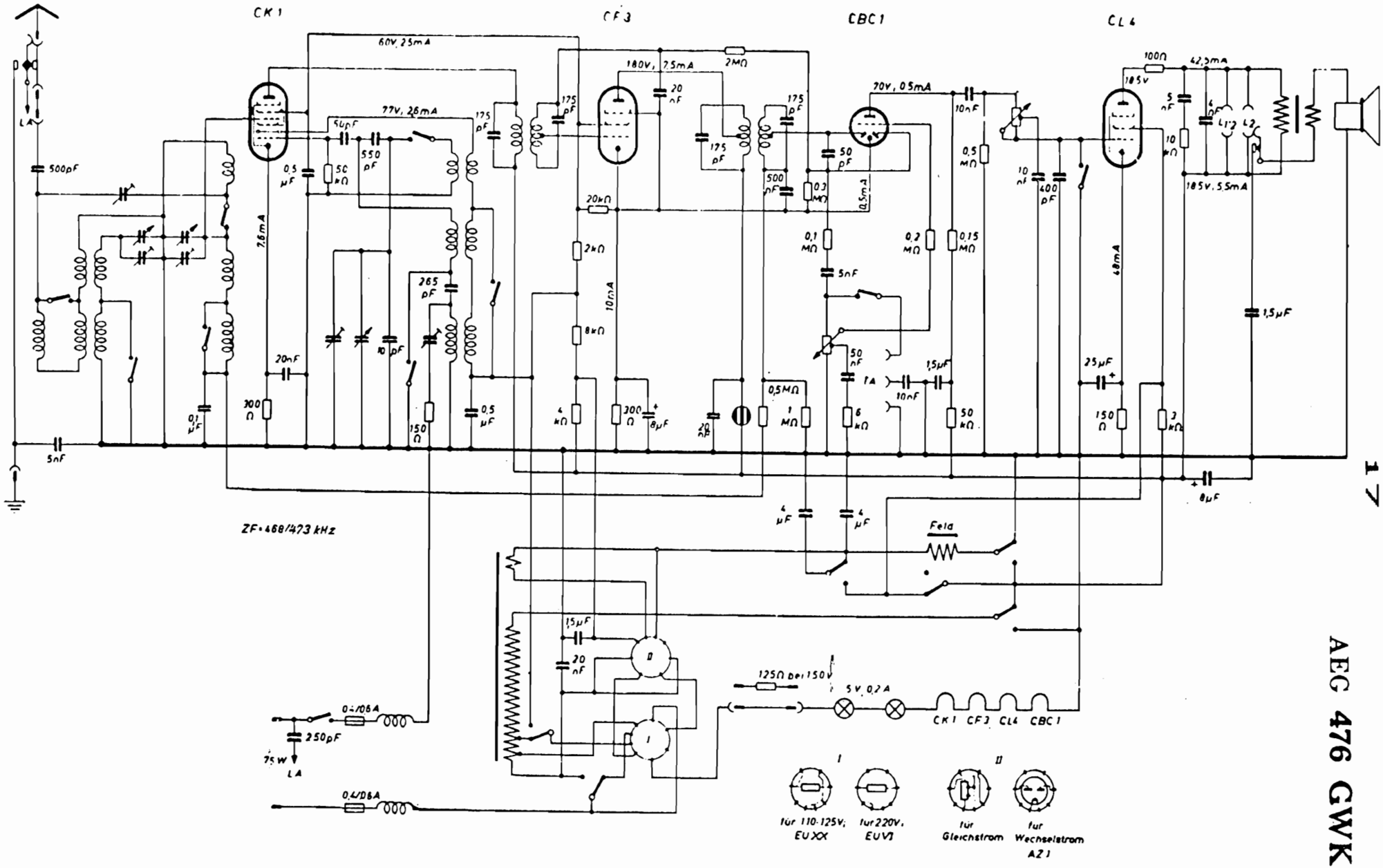

17

AEG 476 GWK